SLABACH ENTERPRISES

Remolque de carrete de cable y Rebobinado hidráulico

Manual de operación y servicio

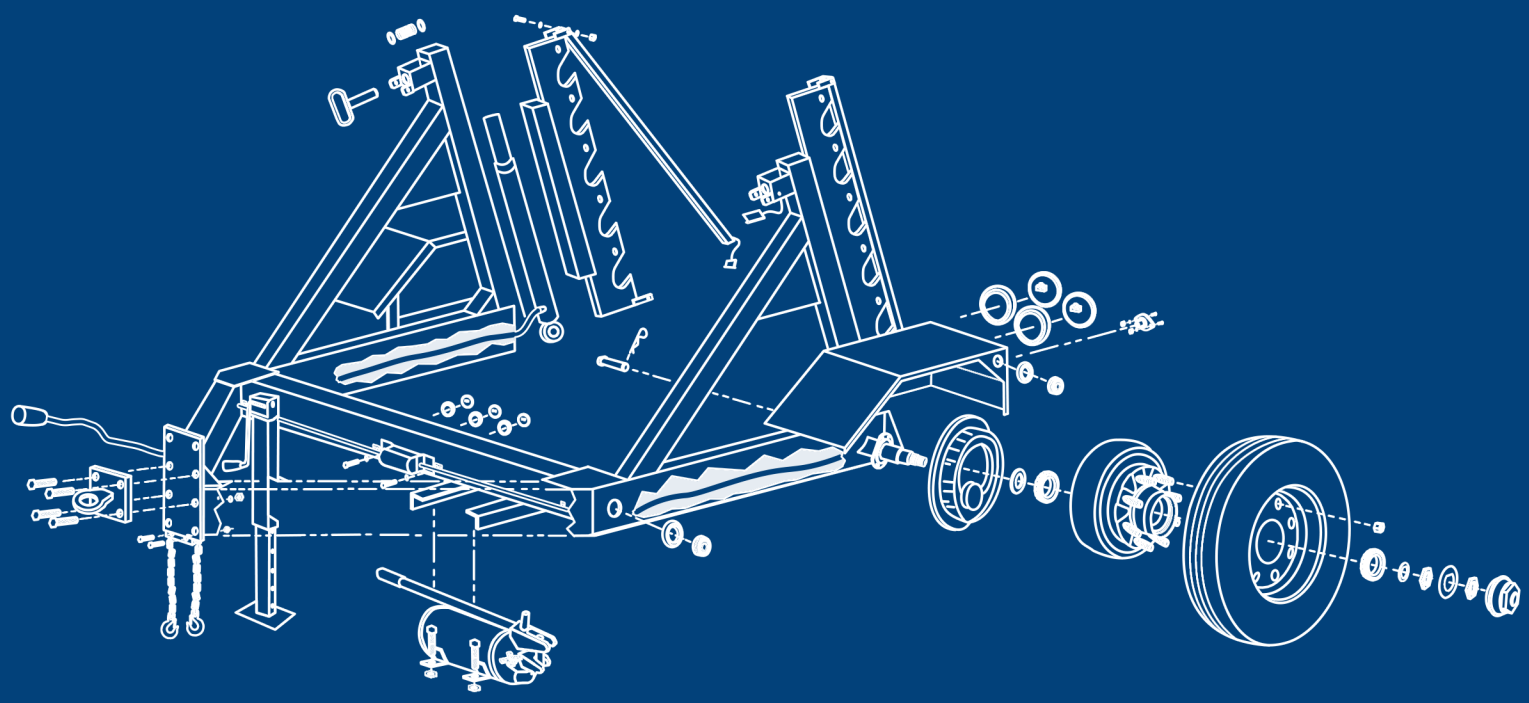

Wheeler Reeler

Modelo I-85

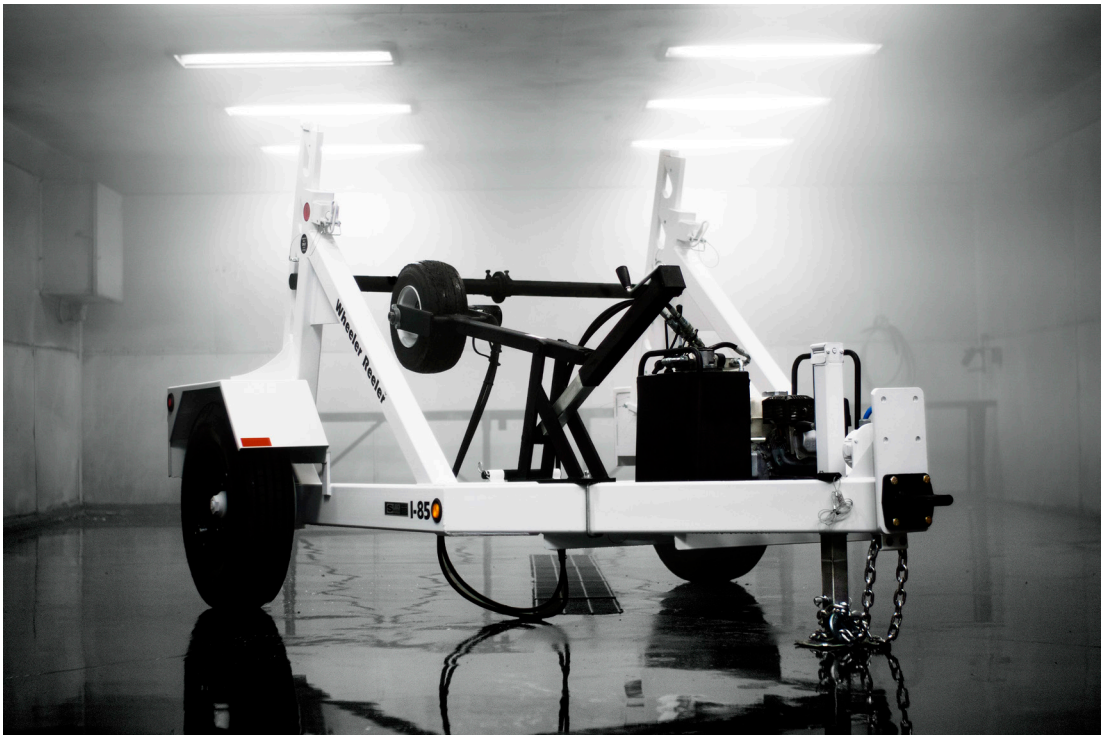

Modelo I-85 con fuente de alimentación y accesorio de rebobinado hidráulico

Wheeler Reeler especificaciones

Modelo Number	45	I-60	I-85
Clasificación de carga útil (máx.)	4,500 libras	6,000 libras	8,500 libras
Diámetro del carrete (máx.)	96 pulgs	120 pulgs	120 pulgs
Ancho de bobina (máx.)	54 pulgs	60 pulgs	60 pulgs
Longitud del remolque	112 pulgs	132 pulgs	132 pulgs
Ancho del remolque	86 pulgs	96 pulgs	96 pulgs
Peso	1,250 libras	1,400 libras	1,450 libras
Neumáticos	7.5 x 16 (10 ply)	12 x 16.5 (12 ply)	235 75R x 17.5
Frenos (con kit de separación)	12v Elec.	12v Elec.	12v Elec.

Accesorios:

- Rebobinado de energía hidráulica
- Paquete de energía hidráulica a gas
- bomba hidráulica eléctrica

Funciones personalizadas:

- Chock Blocks (con o sin montaje)
- Guardabarros
- Neumático de repuesto (con o sin soporte)

En Slabach Enterprises nos esforzamos continuamente por fabricar los productos más fiables y productos de la más alta calidad para nuestros clientes. Por lo tanto, nos reservamos el derecho de mejorar o modificar nuestros productos de vez en cuando sin incurrir en ninguna obligación de cambiar, mejorar o modificar cualquier producto fabricado comprado previamente.

INSTRUCCIONES DE OPERACIÓN

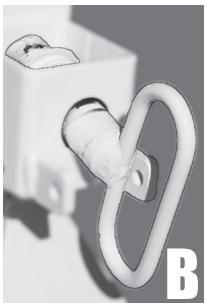

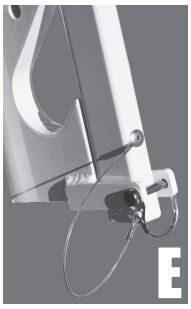

CARGANDO:

Antes de la carga, el remolque debe estar sujeto al vehículo remolcador en todo momento. Fije el enganche, las cadenas de seguridad, el kit de ruptura y el conector eléctrico al vehículo remolcador. Estacione siempre el remolque en un suelo plano y estable antes de cargarlo o descargarlo. Retire los pasadores de la toma de fuerza (A) que aseguran las barras de seguridad. Levante las barras de seguridad para que ambas estén completamente elevadas y posicionadas hacia delante del centro. Usando la bomba manual hidráulica, levante los elevadores deslizantes hasta que alcancen su altura máxima permitida (posición completamente levantada), esto aliviará la presión de los pasadores de bloqueo de transporte (B). Una vez que la presión esté fuera de los pasadores de bloqueo de transporte, quite los pasadores de la toma de fuerza que aseguran los pasadores de bloqueo de transporte y tire hacia atrás de los pasadores de bloqueo de transporte para desbloquearlos. Amartillar ambos pasadores contra el marco del elevador deslizante. Las correderas ahora deben bajar girando la válvula de liberación de la bomba manual hidráulica no más de una vuelta completa. Cuando los elevadores deslizantes hayan bajado completamente (C), cierre la válvula de liberación. Afloje los pernos de ambas abrazaderas de la barra del carrete. Retire los pasadores de la barra del carrete izquierdo y derecho de la barra del carrete (D). Retire el collarín del extremo y la abrazadera de la barra del carrete más cercana al extremo abierto de la barra del carrete (deje la otra abrazadera de la barra del carrete en la barra del carrete). Retire la barra del carrete del remolque e inserte el extremo abierto de la barra del carrete a través del orificio del carrete. Centre el carrete en la barra del carrete de manera que se vea la misma cantidad de barra del carrete en cada lado del carrete. Una vez que el carrete esté centrado, coloque una abrazadera de la barra del carrete contra cada lado del carrete y apriete los pernos en ambas abrazaderas para asegurar. Con el equipo de elevación adecuado, coloque el carrete en la abertura del remolque y coloque el carrete de modo que la barra del carrete pueda encajar en las ranuras de elevación más altas correspondientes en el elevador deslizante. Con el carrete y la barra en posición en el elevador deslizante, baje las barras de seguridad y asegúrelas con los pasadores de la TDF.

Usando la bomba manual hidráulica, levante los elevadores deslizantes hasta que ambos alcancen su altura máxima permitida. Desenganche los pasadores de bloqueo de transporte izquierdo y derecho del bastidor y bloquéelos en el elevador deslizante. Con ambos pasadores de bloqueo de transporte asegurados de forma segura en el elevador deslizante y los pasadores de la TDF asegurados (F), abra lentamente la válvula de liberación hidráulica. Esto permitirá que los elevadores deslizantes bajen y transfieran el peso del carrete de los cilindros hidráulicos a los pasadores de bloqueo de transporte (G). Una vez que el peso se haya transferido a los pasadores de bloqueo de transporte, cierre la válvula de liberación de la bomba manual. Con los elevadores deslizantes bloqueados en su posición, verifique visualmente para asegurarse de que el carrete tenga una distancia al suelo adecuada antes de mover el vehículo remolcador.

DESCARGA:

Antes de la descarga, el remolque debe estar sujeto al vehículo remolcador en todo momento. Estacione siempre el remolque en un suelo plano y estable antes de cargarlo o descargarlo. Retire los pasadores de la toma de fuerza (A) que aseguran las barras de seguridad. Levante las barras de seguridad para que ambas estén completamente elevadas y posicionadas hacia delante del centro. Usando la bomba manual hidráulica, levante los elevadores deslizantes a su altura máxima permitida. Una vez que la presión esté fuera de los pasadores de bloqueo de transporte, quite los pasadores de la toma de fuerza que aseguran los pasadores de bloqueo de transporte y tire hacia atrás de los pasadores de bloqueo de transporte para desbloquearlos. Amartillar ambos pasadores contra el marco del elevador deslizante. Baje los elevadores deslizantes girando la válvula de liberación de la bomba manual hidráulica no más de una vuelta completa. Cuando los elevadores deslizantes hayan bajado por completo, cierre la válvula de liberación. Quite los pasadores de la barra de carretes izquierda y derecha de la barra de carretes. Con el equipo de elevación adecuado, retire el carrete del remolque. Una vez que el carrete esté colocado de manera segura en el suelo, retire el collarín del extremo y afloje los pernos en ambas abrazaderas de la barra del carrete. Retire la abrazadera de la barra del carrete más cercana al extremo abierto de la barra del carrete (deje la otra abrazadera de la barra del carrete en la barra del carrete). Retire la barra del carrete del carrete.

INSTRUCCIONES DE OPERACIÓN

1. Cuando no están bajo carga, los elevadores deslizantes tienden (a veces) a bajar más lentamente de lo normal cuando están equipados con el Manual Sistema hidráulico. Si esto ocurriera, abra la válvula de liberación de la bomba manual (no más de 1 vuelta completa) y aplique presión hacia abajo a los elevadores deslizantes para aumentar la velocidad de descenso.
2. Para quitar o reemplazar los pasadores de la toma de fuerza, asegúrese de que los elevadores deslizantes estén elevados a su altura máxima permitida.
3. Para un desempeño y seguridad óptimos del remolque, los carretes deben cargarse en la posición de elevación deslizante más alta cuando los elevadores deslizantes están completamente bajados.
4. Verifique el nivel de fluido hidráulico regularmente y realice el mantenimiento de rutina cambiando el fluido anualmente. Mantener el nivel de líquido adecuado proporciona un rendimiento hidráulico óptimo y reduce la posibilidad de que entre aire en el sistema (consulte Mantenimiento en la página 5).

PRECAUCIONES

1. El remolque SIEMPRE debe estar sujeto de manera segura al vehículo remolcador durante la carga, descarga, operación y transporte. El remolque NUNCA debe cargarse o descargarse en una pendiente.
2. SIEMPRE mantenga los elevadores deslizantes en su posición totalmente elevada con los pasadores de bloqueo de transporte bloqueados, los pasadores de la toma de fuerza asegurados y el peso del carrete en los pasadores de bloqueo de transporte cuando el remolque esté bajo carga.
3. NUNCA mueva, transporte ni permita que el remolque permanezca inactivo durante ningún período de tiempo bajo carga con los pasadores de bloqueo de transporte desbloqueados. Esto evitará el desgaste del sistema hidráulico debido al peso de la barra o el carrete que solo soporta el sistema hidráulico.
4. Cuando esté bajo carga, SIEMPRE mantenga el carrete centrado en la barra del carrete con los collares de la barra del carrete asegurados y apretados contra cada lado del carrete.
5. El enganche debe ajustarse de modo que el marco del remolque quede paralelo al suelo cuando esté conectado al vehículo remolcador.
6. Para monitorear y controlar la velocidad y rotación del carrete, mantenga SIEMPRE un asistente con el remolque durante el proceso de desenrollado.
7. Cuando enganche el remolque antes del transporte, SIEMPRE conecte el enganche, las cadenas de seguridad, el conector eléctrico y el kit de separación al vehículo remolcador. Verifique que las llantas del remolque tengan la presión de aire adecuada, que los pernos de orejeta y de enganche estén apretados y que el sistema eléctrico (luces y frenos) funcione correctamente.
8. Para evitar posibles lesiones, NUNCA LEVANTE NI MUEVA la lengüeta del remolque con la mano.
9. NUNCA mueva el remolque hasta que ambas barras de seguridad estén bajadas y aseguradas con los pasadores de la toma de fuerza.
10. NUNCA gire la válvula de liberación de la bomba hidráulica más de una vuelta completa.

DECLARACIÓN DE GARANTÍA

1. Slabach Enterprises garantiza al comprador original del equipo recién fabricado de Slabach Enterprises, que tal el equipo esté libre de defectos en materiales y mano de obra, cuando se mantenga adecuadamente y bajo condiciones normales de uso y servicio, que significa la carga, descarga y transporte de cargas legales uniformemente distribuidas que no excedan el valor bruto clasificación de peso del vehículo (GVWR) establecida en la placa de identificación del vehículo y de manera que no sujete el remolque a tensiones e impactos mayores que los impuestos por el uso normal según lo prescrito en este manual y las especificaciones del remolque para un período de un año (12 meses) a partir de la fecha de entrega al comprador original.
2. La obligación de Slabach Enterprises bajo esta garantía se limita expresamente, a nuestra opción, al reemplazo o reparación en Slabach Enterprises, ubicado en 215 S 14th St., Kalona, Iowa 52247 o en una instalación de servicio aprobada designada por Slabach Enterprises de la parte o partes que la inspección revele que han sido defectuosas. Esta garantía no se aplica a defectos o daños causados por accidente, abuso, negligencia o uso indebido del remolque o sus componentes (incluida la falta de provisión razonable y mantenimiento necesario) mientras esté en posesión del comprador original.
3. Slabach Enterprises no será responsable de los daños indirectos de ningún tipo, incluidos, entre otros, los daños derivados del trabajo costos o cargos de transporte en relación con el reemplazo o la reparación de piezas defectuosas.
4. Slabach Enterprises no ofrece ninguna garantía con respecto a los neumáticos y los accesorios comerciales. Están sujetos a las garantías de sus fabricantes originales.
5. Cualquier garantía implícita o estatutaria, incluida cualquier garantía de comerciabilidad o idoneidad para un propósito particular, está expresamente limitada a la duración de esta garantía escrita. Slabach Enterprises no ofrece ninguna garantía expresa, ni nadie está autorizado a hacer cualquiera en nombre de Slabach Enterprises.

COMPONENTES ACCESORIOS SUJETOS A LOS TÉRMINOS DE GARANTÍA DE ORIGINAL FABRICANTE

PROCEDIMIENTOS DE GARANTÍA PARA COMPONENTES HIDRÁULICOS:

Como se establece en la garantía, los componentes accesorios, es decir, bombas y válvulas hidráulicas, están sujetos a los términos de garantía de sus fabricantes. Si después de seguir los parámetros de servicio recomendados enumerados en "SERVICIO", la bomba hidráulica y/o las válvulas no funcionan correctamente, Slabach Enterprises ofrece los siguientes servicios a los propietarios de WHEELER REELER:

1. Comuníquese con Slabach Enterprises para obtener instrucciones antes de devolver cualquier pieza defectuosa. Las piezas defectuosas que se devuelvan deben tener el transporte prepago a Slabach Enterprises, 215 14th St., Kalona, Iowa 52247-0814.

2. Slabach Enterprises enviará un reemplazo de la pieza si es necesario. Al cliente se le cobrará el transporte y el costo de la pieza de reemplazo, sujeto a la determinación del fabricante original.
sobre la cobertura de la garantía de la pieza defectuosa.

3. Si el fabricante hace alguna concesión o crédito bajo los términos de la garantía, esta concesión será acreditada al cliente.

SERVICIO

1. En condiciones normales de uso, los cojinetes de las ruedas se deben volver a embalar cada año.
2. En funcionamiento normal, cambie el líquido de la bomba manual hidráulica o bomba eléctrica sobre una base anual.
3. En condiciones normales de funcionamiento, el nivel de líquido debe comprobarse mensualmente. (más frecuentemente si nota alguna fuga de líquido).
4. Para verificar el nivel de aceite, baje los elevadores deslizantes tanto como sea posible. Quitar el tapón de la parte superior de la bomba de fluido para verificar el nivel de la varilla medidora. si es fluido está bajo, agregue líquido de transmisión automática ATF Dextron II o un equivalente.
5. Si los cilindros rebotan al subir o bajar, es probable que haya aire atrapado dentro del Sistema Hidráulico. Comuníquese con la fábrica para método recomendado para eliminar el aire del sistema.

PARA ASEGURAR UN SERVICIO EFICIENTE Y PRONTO, PROPORCIONE LOS NÚMEROS DE MODELO Y DE SERIE EN TODA CORRESPONDENCIA O CONTACTOS.

MODELO _____
NÚMERO DE SERIE. _____

ART.	Descripción		CAN.	PARTE #
1	Cuadro (1)		1	1110
2	Conector eléctrico:		1	
	6 hoyos			7050
	7 agujeros (redondo)			7051
	Bargman/RV (Plano)			7052
3	Enganche:		1	
	Ojo de pinto			2040
	2 5/16 Pelota			2050
4	Pernos de montaje de enganche	2 1/2 x 5/8 Gr. 8	4	2060
5	Arandela de seguridad	5/8 Gr. 8	4	2070
6	Nuez	5/8 Gr. 8	4	2080
7	Tornillo	2 1/2 x 1/2 Gr. 8	2	2100
8	Tuerca de bloqueo superior	1/2 Gr. 8	2	2110
9	Cadena de seguridad		2	2020
10	gato de pie		1	2010
11	Perno de montaje	1 x 5/16	2	5030
12	Arandela de seguridad	5/8 Gr. 8	2	5020
13	Divisor de flujo (1)		1	5100
14	Hidráulico manual Manija de la bomba		1	5130
15	Bomba hidráulica:		1	
	Manual (2)			5110
	Eléctrico (3)			5120
16	Tuerca de bloqueo	5/16 Gr. 5	2	5040
17	Perno de montaje	1 x 5/16	2	5030
18	Ojal de goma		7	6100
19	Luz ámbar		2	6110
20	Manguera hidráulica trasera		2	5300
21	Huso		2	4010
22	romper la asamblea		2	4410
23	Sello de aceite (sello # por modelo)		2	4030
24	Cojinete interior (cojinete n.° por modelo)		2	4040
25	Montaje del cubo		2	4420
26	Cojinete exterior		2	4630
27	Arandela interior		2	4660
28	Tuerca interior		2	4670
29	Arandela exterior		2	4680
30	Tuerca exterior		2	4690
31	Tapa contra el polvo		2	4650
32	Neumático (Número de neumático por modelo)		2	4800
33	Lug Nut (Tuerca # por modelo)		2	4610

ART.	Descripción		CAN.	PARTE #
34	Luz roja		5	6120
35	Tuerca de máquina	6 - 32	2	6300
36	#6 Arandela de seguridad		2	6310
37	El tornillo de la máquina	6 - 32 X 3/4	2	6320
38	Luz de la placa del auto		1	6330
39	Luz de la cola		4	6400
40	Ojal de goma	4”	4	6410
41	Defensa		2	6210
42	Pasador de enganche con cordón		2	3200
43	Barra de carrete		1	3210
44	Perno de bloqueo del collar	1 1/4 x 1/2 Gr. 8	2	3230
45	Collar de barra de carrete		2	3220
46	Collar de barra de seguridad		1	3240
47	Elevador deslizante (lado derecho)		1	3140
48	Pasador de toma de fuerza cuadrado grande		2	3120
49	pasador de chaveta	1 1/2 x 1/4	1	5150
50	Pasador de cilindro		1	5140
51	Cilindro de elevación hidráulica		2	5210
52	Diapositiva derecha		1	3140
53	Pasador de toma de fuerza pequeño		2	3190
54	Barra de seguridad deslizante		2	3170
55	Tuerca de seguridad de nailon	5/16	2	3180
56	Arandela plana	5/16	2	3160
57	Tornillo	2 1/2 x 5/16	2	3150
58	Primavera		2	3130
59	Lavadora a máquina	1”	4	3100
60	Pasador/asa de bloqueo de transporte		2	3320
61	Batería de ruptura		1	7130
62	Caja de batería separada		1	7140
63	Interruptor de ruptura		1	7120
64	Caja de conexiones		1	7110

NOTA: ESPECIFIQUE EL AÑO DE ORIGEN DEL REMOLQUE, EL NÚMERO DE MODELO DEL REMOLQUE. & SERIE NO. AL PEDIR TODAS LAS PIEZAS.

(1) Vea la página 10 para detalles de las partes
(2) Consulte la página 8 para obtener detalles sobre las piezas.
(3) Consulte la página 9 para obtener detalles sobre las piezas.
(4) Cuando ordene la barra de carrete, especifique la longitud exacta de la barra si es posible

SLABACH ENTERPRISES

Wheeler Reeler

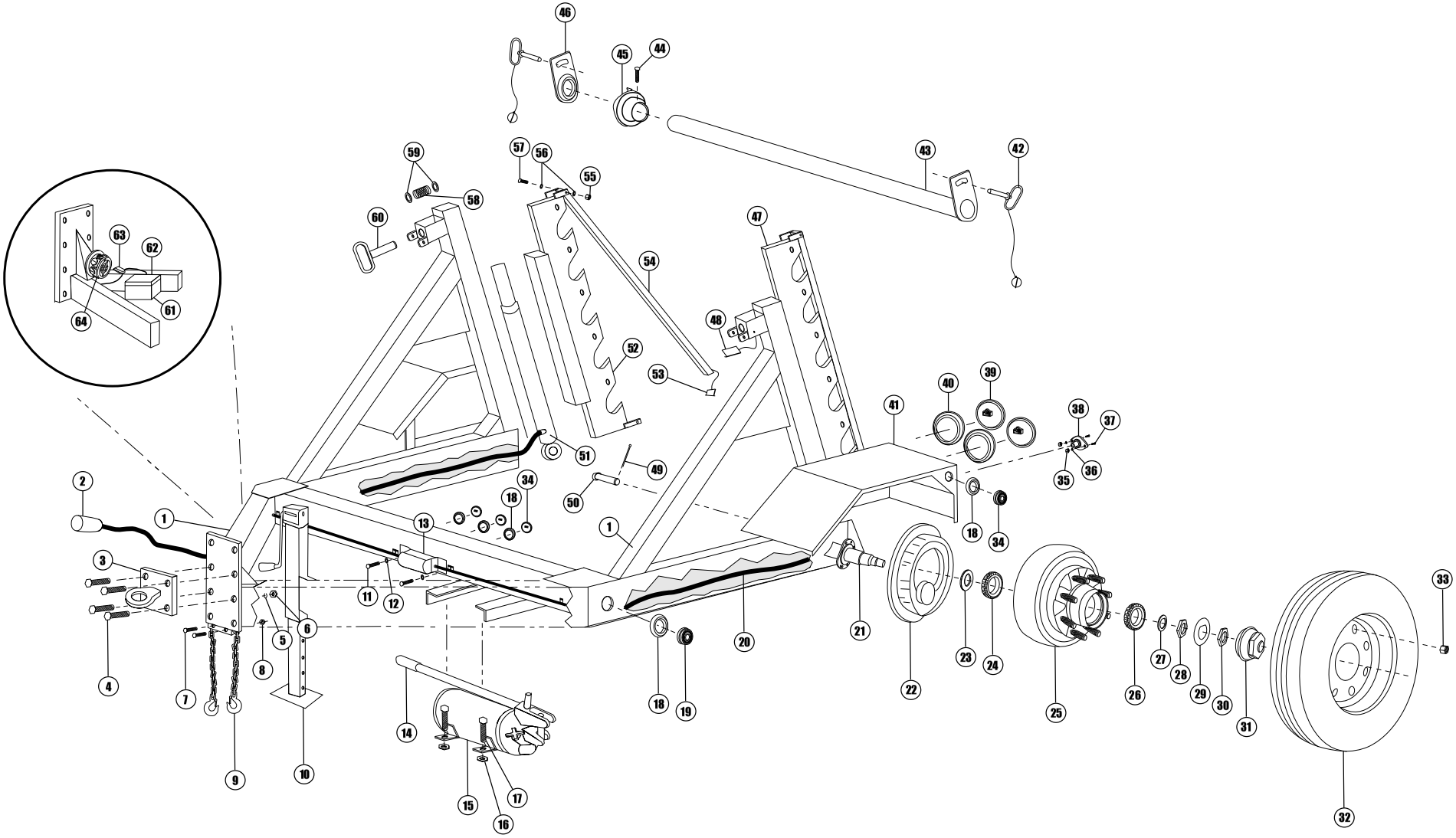

Modelo I-85

Divisor de flujo

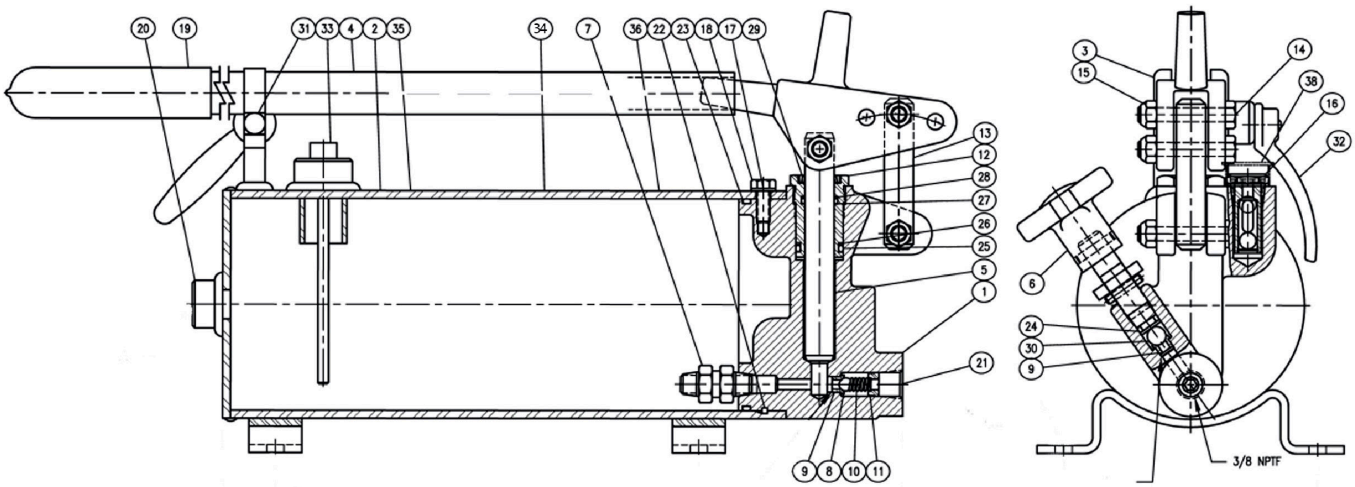

ARTÍCULO	DESCRIPCIÓN	CANTIDAD	NÚMERO DE PARTE
1	CABEZA	1	090000121
2	MONTAJE DE TOPE Y TUBO	1	062100116
3	YUGO	1	090000002
4	RESOLVER	1	050400123
5	PISTÓN	1	010300003
6	CONJUNTO DE LA VÁLVULA DE LIBERACIÓN	1	180901514
7	LA VÁLVULA DE RETENCIÓN	1	270002006
8	BOLA DE ACERO (5/16)	1	230009001
9			
10	RESORTE DE VÁLVULA	2	200100013
11	MUELLE DE SALIDA	1	230009001
12	ENCHUFAR	1	200300003
13	GLÁNDULA	1	080600005
14	PASADOR DE ENLACE	1	190300026
15			
16	MALEFICIO. TORNILLO DE CABEZA	3	170002089
17	TUERCA DE BLOQUEO	3	220000203
18	CONJUNTO DE RESPIRADERO	1	270003020
19	ARANDELA DE SEGURIDAD	1	220001005
20	MALEFICIO. TORNILLO DE CABEZA HD	1	170002005
21	EMPUÑADURA	1	230010331
22	TAPÓN DE TUBO (1/2 NPTF)	1	200018003
23	TAPÓN DE TUBO (3/8 NPTF)	1	200018002
24	SUDOESTE. RETIRADO. ANILLO	1*	230007501
25	ANILLO O	1*	240000248
26	ANILLO O	1*	240000110
27	ANILLO O	1*	240000212
28	ARANDELA BU DE TEFLÓN	1*	240019212
29	ANILLO O	1*	240005115
30	ARANDELA BU	1*	240002115
31	LIMPIAPARABRISAS	1*	250002115
32	BOLA DE ACERO (DIÁMETRO 7/16)	1	230009003
33	TORNILLO DE CABEZA CUADRADA	1	170004150
34	TUERCA DE MANGO	1	180901073
35	VARILLA GRADUADA	1	180901068

BOMBA ELECTRICA

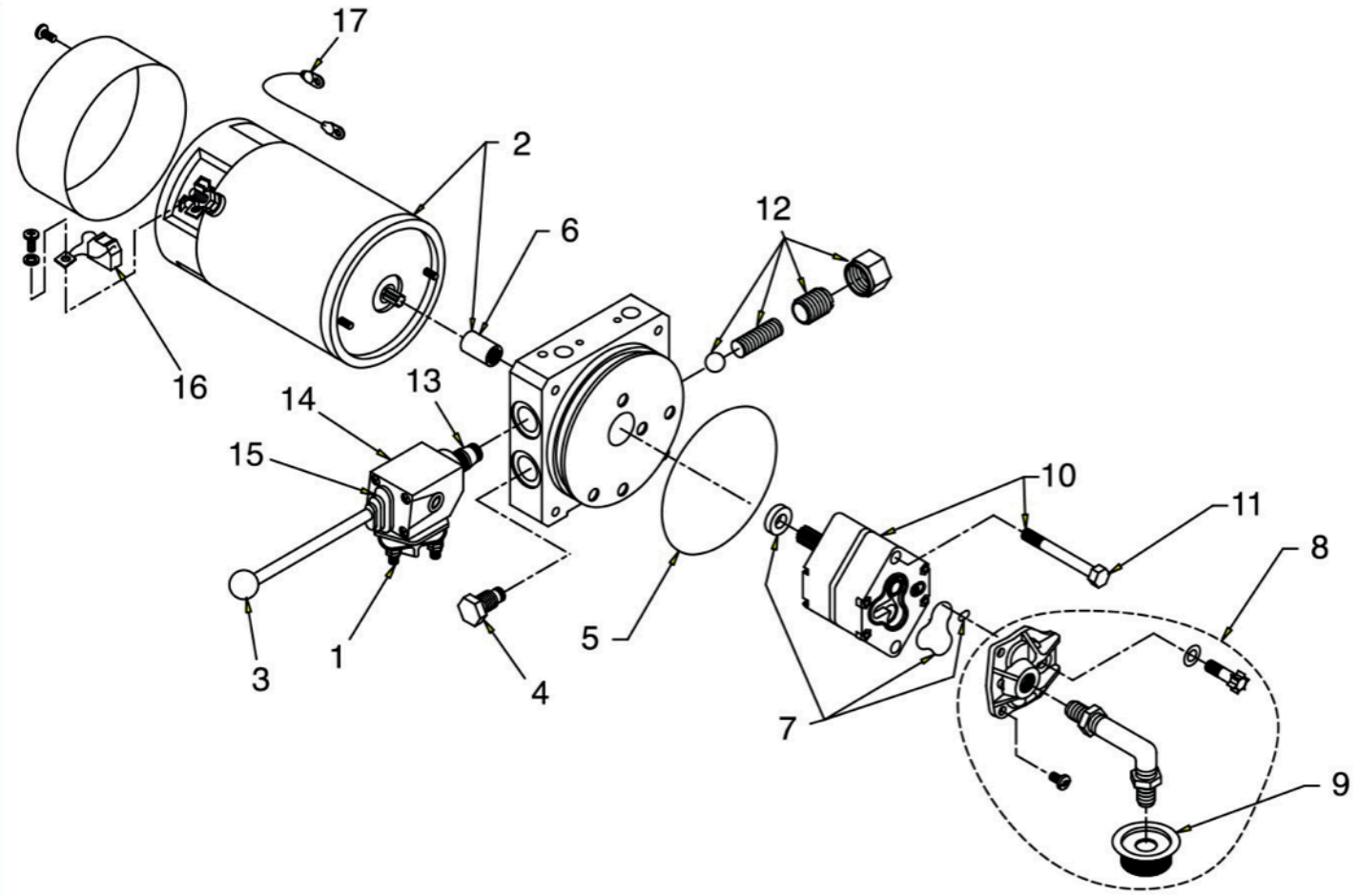

ARTÍCULO	DESCRIPCIÓN	CANTIDAD	NÚMERO DE PARTE
1	INTERRUPTOR DE ARRANQUE 12V CC	1	3071-AA
2	MOTOR CC 12V 1T SERVICIO ESTÁNDAR	1	KMD1
3	MONTAJE DEL MANGO	1	S9-1001-14
4	COMPROBACIÓN DEL CARTUCHO DE LA VÁLVULA	1	2507-AA
5	JUNTA TÓRICA DEL DEPÓSITO	1	G1-1073-48
6	ACOPLAMIENTO	1	1118-AA
7	KIT DE JUNTA TÓRICA DE LA BOMBA	1	K-40
8	KIT DE FONTANERÍA DE ENTRADA	1	KH
9	FILTRAR	1	1611-AA
10	CONJUNTO DE LA BOMBA	1	KP20
11	PERNO DE MONTAJE DE LA BOMBA	1	F1-1053-00
12	AJUSTE DEL CONJUNTO DE LA VÁLVULA DE ALIVIO	1	RV-2
13	VÁLVULA DE LIBERACIÓN MANUAL	1	VF-9021
14	ACABADO DEL MONTAJE DEL SOPORTE	1	K-309
15	BOTA DEL INTERRUPTOR DE ARRANQUE	1	3148-AB
16	JUEGO DE ESCOBILLAS DE MOTOR	1	K-90
17	CORREA TERMINAL ELECTRICO	1	1967-AB

Divisor de flujo

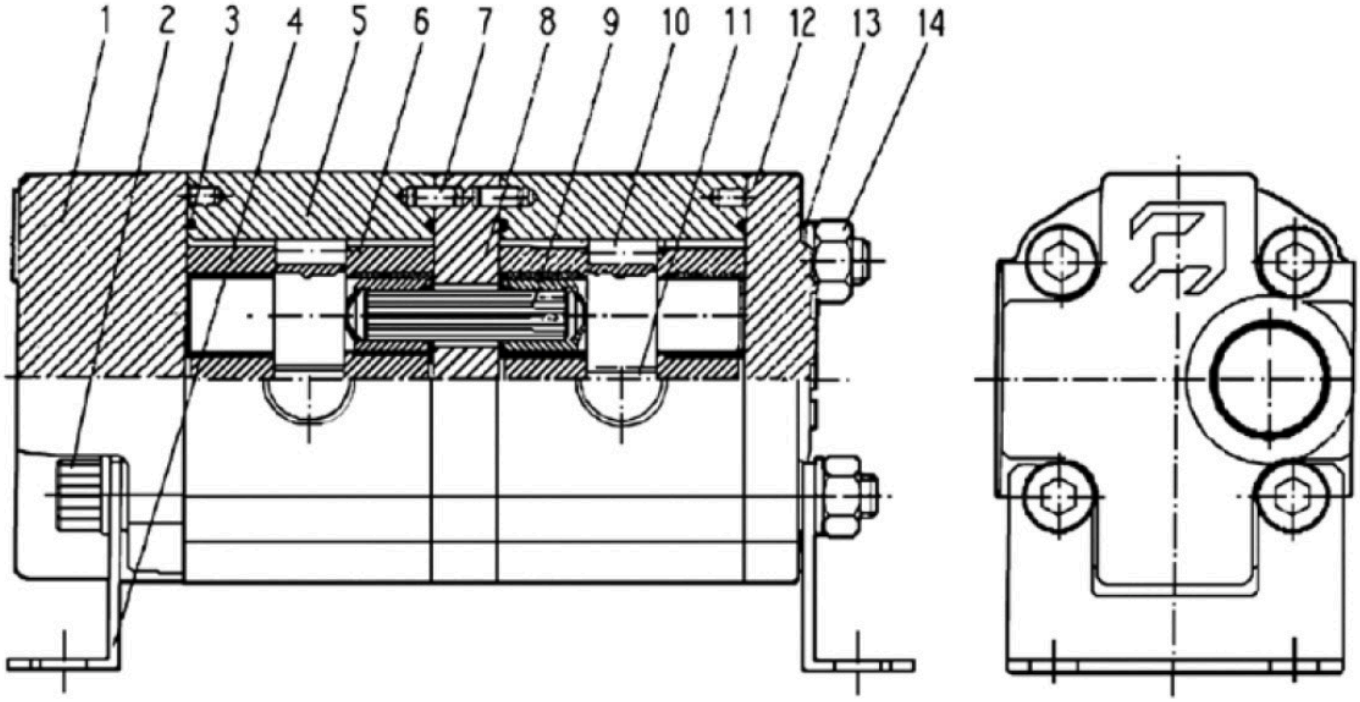

ARTÍCULO	DESCRIPCIÓN	CANTIDAD	NÚMERO DE PARTE
1	CUBIERTA TRASERA PLD 10 POB/**	1	21670310
2	TORNILLO TCEI M 8X145 5931-12.9	4	34850045
3	JUNTA TÓRICA 2-033 90/SH.A (50.52X1.78)	4	38622000
4	SOPORTE PLD 10-FS SLB	2	45976025
5	CUERPO PLD 10.4-L**/OA (SLB)	2	17100547
6	PLACA DE EMPUJE PL10 R SIN SELLO	4	23700024
7	CLAVIJA PIN MM.3.5x8	4	49250000
8	BRIDA PL 10/10-V7 FS PRENSA	1	43318926
9	EJE DE CONEXIÓN 10/10-FS	1	44294540
10	ENGRANAJE IMPULSOR PL 10.4/111-FS	2	27718490
11	GERA IMPULSADA PL10.4	2	27718506
12	CUBIERTA TRASERA PL 10 S/D	1	21670000
13	LAVADORA 8-(8.4x15x1.5)-HB=350	12	37583600
14	NUEZ M 8 UNI 5588-A-8G	4	36730000

Rebobinado de energía hidráulica

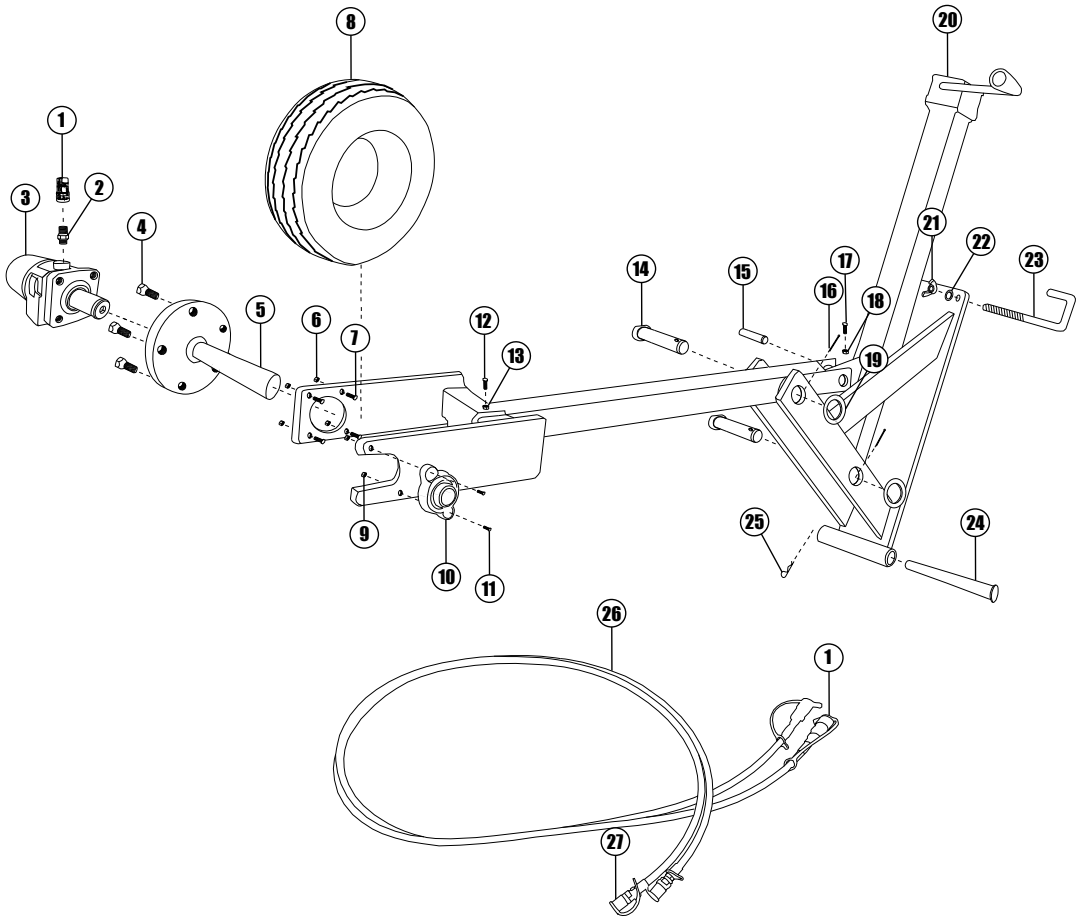

ART.	DESCRIPCIÓN	CAN.
1	ACOPLAMIENTO HEMBRA 1/2”	3
2	ADAPTADOR RECTO NPT 1/2”	1
3	MOTOR HIDRAULICO	1
4	TORNILLO DE RUEDA 1/2”	5
5	CONJUNTO DE CUBO DE RUEDA	1
6	ARANDELA DE SEGURIDAD 3/8”	4
7	TORNILLO 3/8” X 1-1/4”	4
8	NEUMÁTICO	1
9	TUERCA DE BLOQUEO DE NYLAN 5/16”	2
10	RODAMIENTO DE BOLAS	1
11	PERNO DE CARRO 5/16” x 1-1/2”	2
12	TORNILLO 7/16” x 1-1/4”	1
13	NUEZ	1

ART.	DESCRIPCIÓN	CAN.
14	PASADOR DE CILINDRO 1 x 4-1/2”	3
15	PASADOR DE ROLLO EN FRÍO 1 x 2-1/4”	1
16	CHAVETA 1/4” 1-1/4”	1
17	TORNILLO 3/4” x 1/4”	5
18	ARANDELA DE SEGURIDAD 1/4”	1
19	CASQUILLO DE BORDE ESTRECHO 1” ID 14 GA.	4
20	CONECTOR DE REBOBINADO	4
21	TUERCA DE MARIPOSA 1/2”	1
22	ARANDELA PLANA 1/2”	2
23	PERNO J 1/2”	1
24	PIN DE REBOBINADO 11”	2
25	PIN DE PELO	1
26	MANGUERA HIDRÁULICA 120”	1
27	ACOPLAMIENTO MACHO	2

DIAGRAMA DE CABLEADO ELÉCTRICO

Enchufe Bargman / RV a Caja de terminales

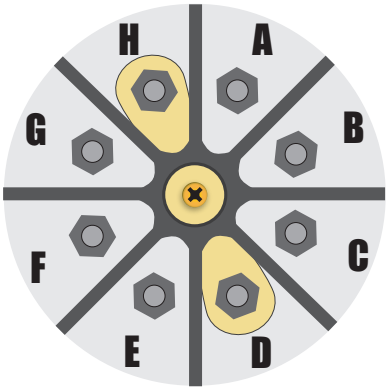

Posición terminal	Color del cable del remolque	Color del cable de cola de cerdo	Función
A	Azul	Blanco	Terrestre
B	Vacío	Vacío	
C	Negro / Negro	Marrón	Marcador / Luz de la cola
D	Blanco / Blanco / Negro (con Blanco Cinta)	Vacío	Frenos
E	Vacío	Vacío	
F	Rojo / verde	Verde	Vuelta a la derecha
G	Rojo / verde	Amarillo	Giro a la izquierda
H	Vacío	Negro	Frenos / 12v

7 - Tapón de orificio para Caja de terminales

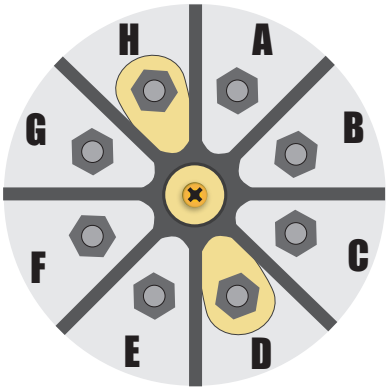

Posición terminal	Color del cable del remolque	Color del cable de cola de cerdo	Función
A	Azul	Blanco	Terrestre
B	Vacío	Vacío	
C	Negro / Negro	Marrón	Marcador / Luz de la cola
D	Blanco / Blanco / Negro (con cinta blanca)	Vacío	Frenos
E	Verde	Verde	Vuelta a la derecha
F	Rojo / Rojo	Rojo	Luz de freno
G	Verde	Amarillo	Giro a la izquierda
H	Vacío	Negro	Frenos / 12v

6 - Tapón de orificio para Caja de terminales

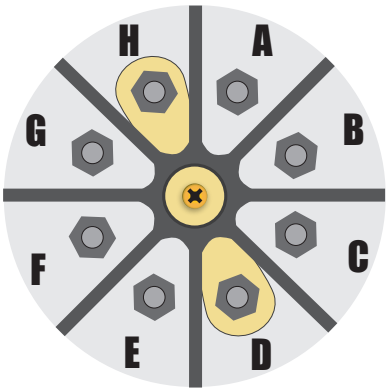

Posición terminal	Color del cable del remolque	Color del cable de cola de cerdo	Función
A	Azul	Blanco	Terrestre
B	Vacío	Vacío	
C	Negro / Negro	Marrón	Marcador / Luz de la cola
D	Blanco / Blanco / Negro (con Blanco Cinta)	Vacío	Frenos
E	Vacío	Vacío	
F	Rojo / verde	Verde	Vuelta a la derecha
G	Rojo / verde	Amarillo	Giro a la izquierda
H	Vacío	Negro	Frenos / 12v

DIAGRAMA DE CABLEADO ELÉCTRICO

Enchufe eléctrico Bargman / RV (plano)

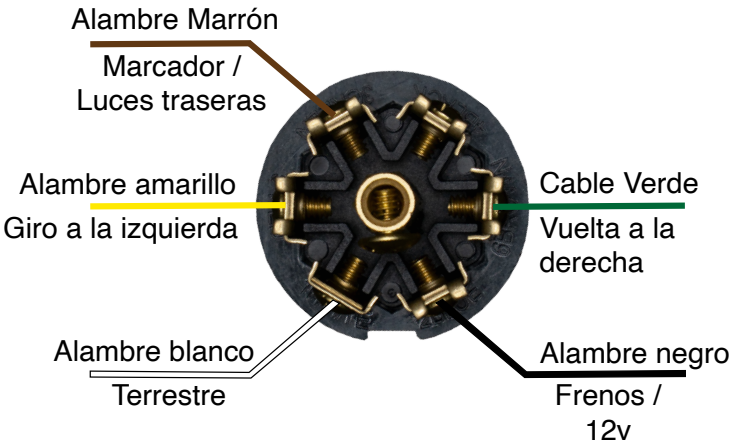

Enchufe eléctrico de 7 orificios (redondo)

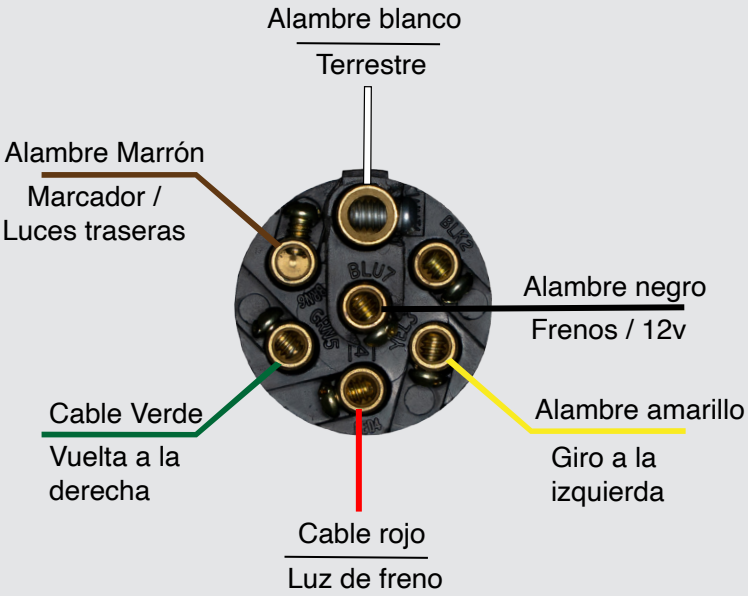

Enchufe eléctrico de 6 orificios

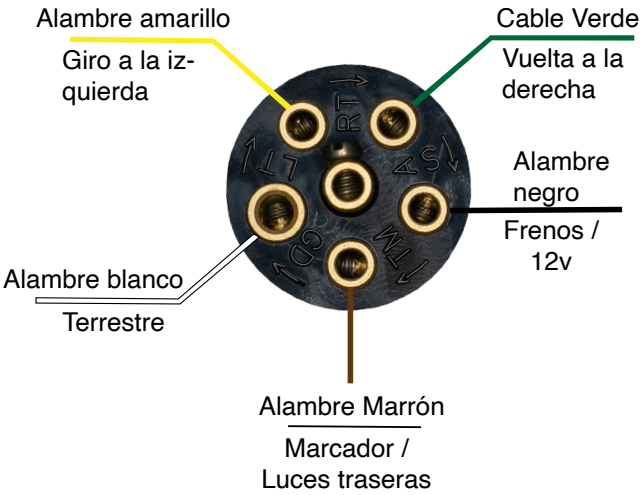

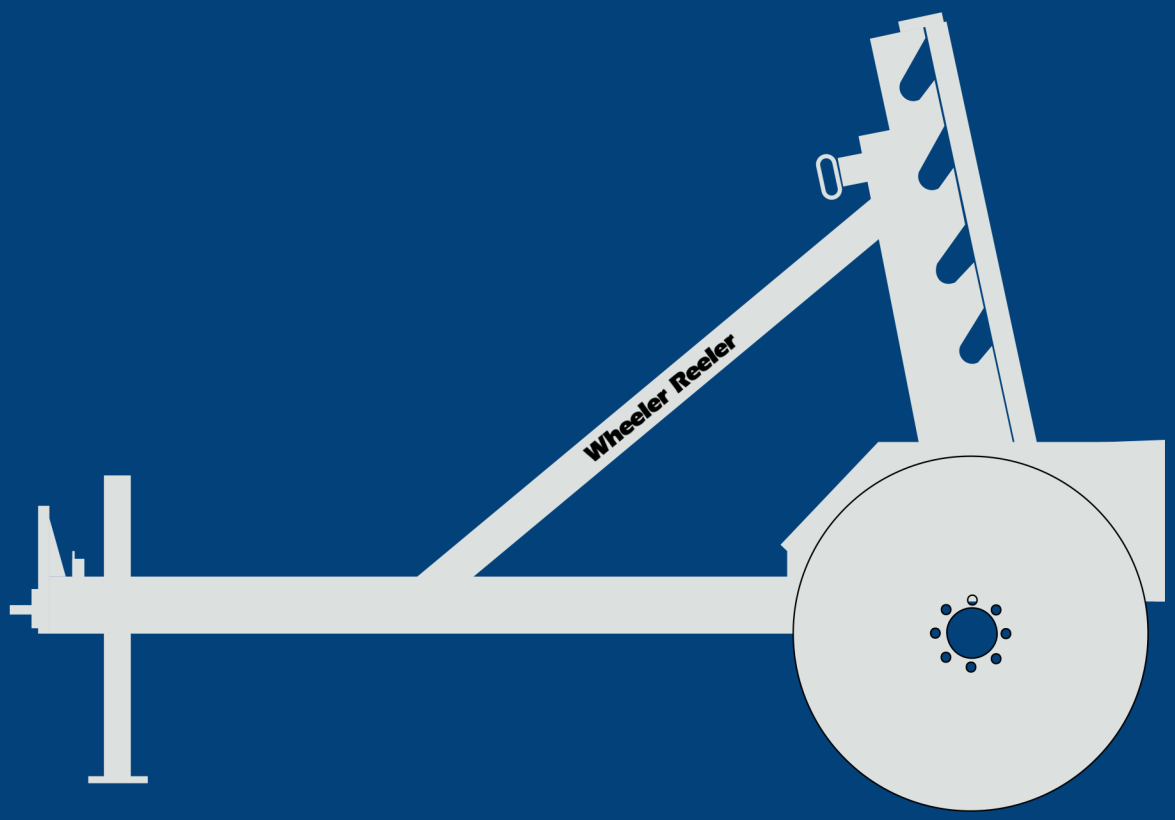

SLABACH ENTERPRISES

Wheeler Reeler

P.O Box 814
Kalona, Iowa 52247-0814
office@slabach.com
www.slabach.com